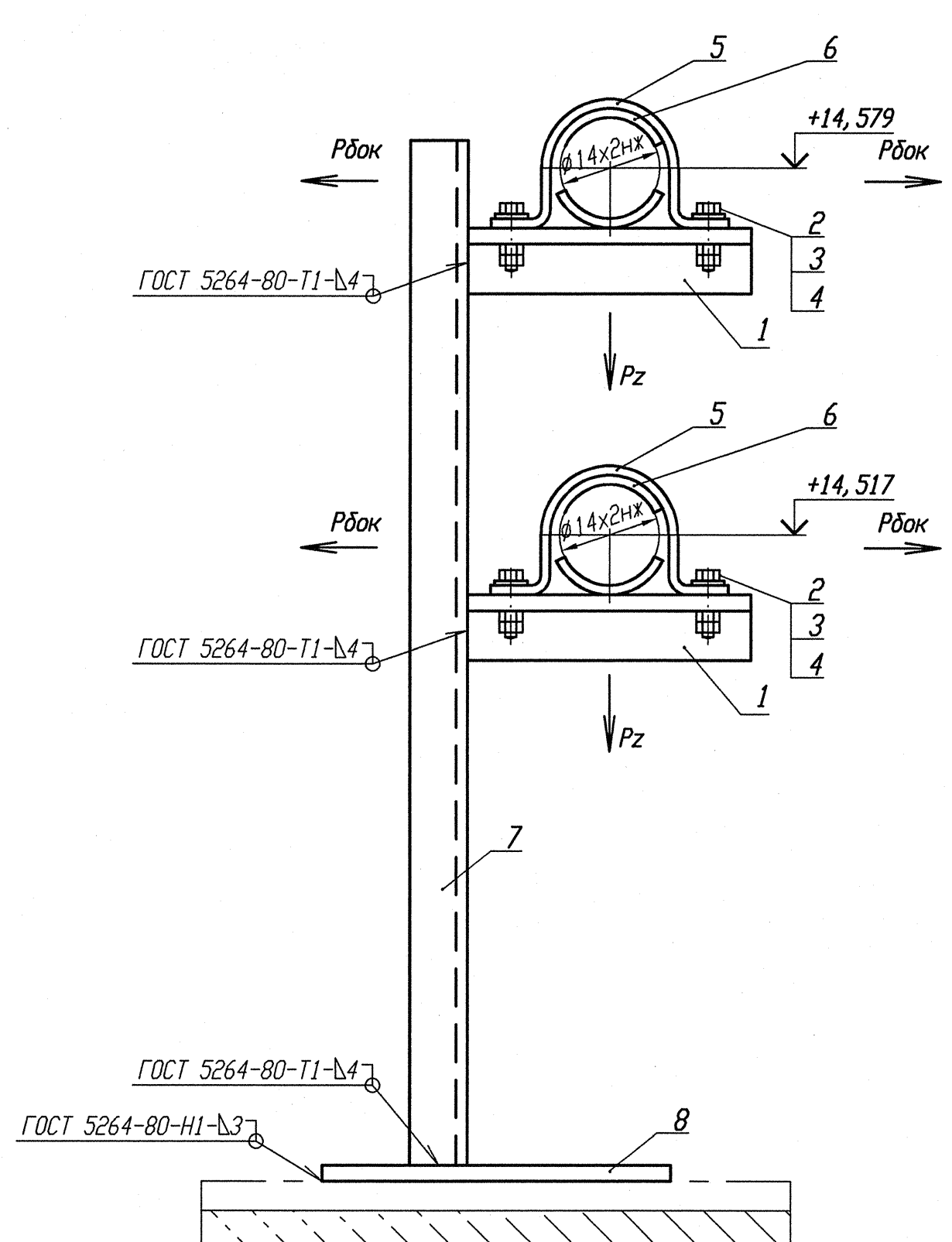


Деталь поз. 5 (Lр=130)

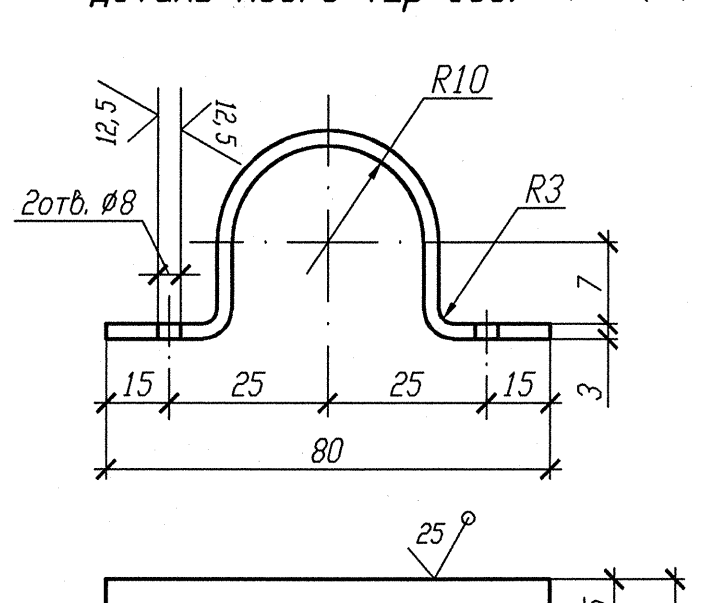


Деталь поз. 6

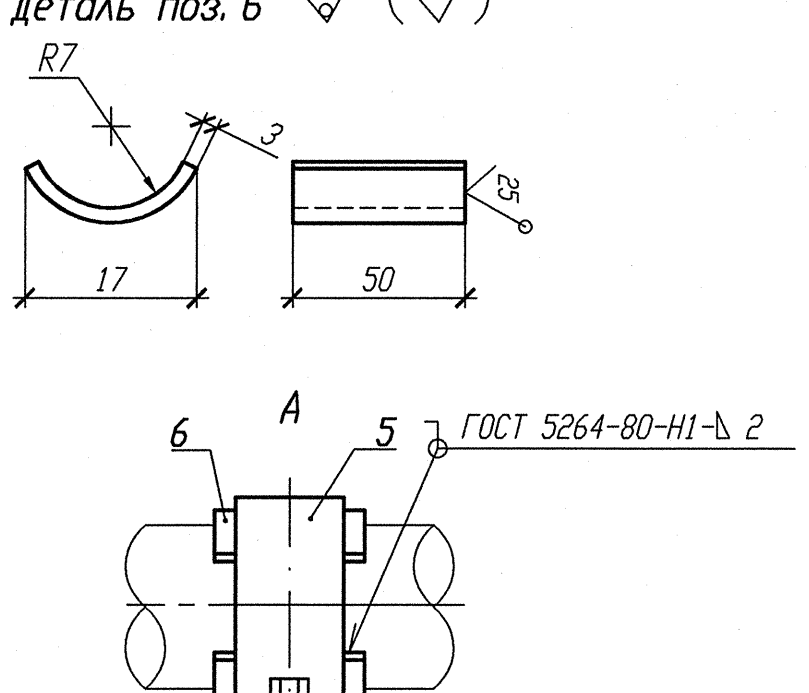


| Номер опоры | 3TV10Y196 | 3TV10Y197 |
|---|---|---|
| Нагрузка на опору Pz(кН) | 0, 080 | 0, 038 |
| Нагрузка на опору Рбок(кН) | 0, 129 | 0, 242 |
| Отметка опоры | +14, 579 | +14, 517 |

1 Привязку опоры смотри изометрический чертеж 3TV11Z07, 3TV11Z40.
2 Сварку производить по ГОСТ 5264-80.
3 Отметка трубопровода подлежит уточнению в соответствии с уклоном трубопровода.
4 Максимальная нагрузка на опору Р дана с учетом сейсмического воздействия.
5 Спецификация составлена на две опоры.
6 Изготовить один комплект.

Спецификация деталей

| Поз. | Обозначение | Наименование | Кол. | Материал | Масса, кг ед. | Масса, кг общ. | Примечание |
|---|---|---|---|---|---|---|---|
| 1 | ГОСТ 8509-93 | Уголок В 35х35х4 l=250 | 2 | Ст 3 пс 2-сб ГОСТ 535-2005 | 0, 525 | 1, 05 | |
| 2 | ГОСТ 7798-70 | Болт М6-6gх30. 56. 35 | 4 | 35 ГОСТ 1050-88 | 0, 009 | 0, 036 | |
| 3 | ГОСТ 11371-78 | Шайба А. 6х2. 02. Ст3пс | 4 | 09Г2С-2-IV-Ст3пс ГОСТ 16523-97 | 0, 0014 | 0, 0056 | |
| 4 | ГОСТ 5915-70 | Гайка М6-6Н. 8. 35 | 8 | 35 ГОСТ 1050-88 | 0, 0026 | 0, 0208 | |
| 5 | БК-1998784 | Полухомут Б-ПН-3х130х30 | 2 | 09Г2С-4-IV-Ст3сп-сб ГОСТ 16523-97 | 0, 08 | 0, 16 | |
| 6 | БК-1998785 | Прокладка Б-ПН-3х22х50 | 4 | 12Х18Н10Т-МА ГОСТ 5582-75 | 0, 03 | 0, 12 | |
| 7 | ГОСТ 8240-97 | Швеллер 10 l=1500 | 1 | Ст 3 пс 2-сб ГОСТ 535-88 | 12, 885 | 12, 885 | |
| 8 | ГОСТ 19903-74 | Лист Б-ПН 4х70х110 | 1 | Ст 3 сп 5-сб ГОСТ 14637-89 | 0, 2418 | 0, 2418 | |
| | | | | | | | |
| | ГОСТ 2246-70 | Проволока | | Св-04Х19Н11М3 | | - | |
| | ГОСТ 9467-75 | Электроды | | УОНИИ 13/45 | | - | |
| | | | | Итого: | | 14, 519 | |

АРХИВНЫЙ ЭКЗЕМПЛЯР

Инв. N подл. | Подп. и дата | Взам. инв. N
R3. 03732. 1. 0. 13 | 12. 03. 13 |

| Изм. | Кол. уч. | Лист | Nдок. | Подпись | Дата |
|---|---|---|---|---|---|
| Инж. 2к. | | Случевская | | | 12.02 |
| Пров. инж. 1к. | | Шабинский | | | 12.02 |
| Пров. вед. инж. | | Махотина | | | 12.02 |
| Н. контр. | | Краснояров | | | 13.02 |

Инв. N подл. R3. 03732. 1. 0. 13
Лист 148

R3. TV10. 3095. 013. 03. 00. 066

Ростовская АЭС Блок 3

Редукторное отделение
Герметичная часть
Трубопроводы отбора проб
Рр больше 2. 2 МПа

| Стадия | Лист | Листов |
|---|---|---|
| Р | | 1 |

Опора скользящая направляющая
3TV10Y196, 3TV10Y197

ОАО "НИАЭП"
2013

Формат А4х3